Electrolux PROFESSIONAL

Modularna horizontalna linija 900XP 2-plamenika, gornji model, 10 kW

STAVKA #:

MODEL #

NAZIV #

SIS #

AIA #

391001 (E9GCGD2C0M)	2- plamenika (10 kW svaki) plinski štednjak, gornji model

Kratke specifikacije

Br. stavke:

Glavne značajke

- Uređaj se instalira na otvorena postolja (ormariće s otvorenim postoljem), mosnu konstrukciju ili na konzolne sustave.
- Dva visoko efikasna plamenika (10kW) su raspoloživi u dvije veličine za visoko performansu za najzahtjevnije klijente:
  -60mm plamenici sa kontinuiranom kontrolom snage od 1,5 do 6 kW
  -100 mm plamenici sa kontinuiranom kontrolom snage od 2,2 do 10 kW
- Plinski uređaji za uporabu za gradski i prirodni plin, konverzijske dizne u prilogu kao standard.
- Dva nosača velikih lonaca od lijevanog čelika (nehrđajući čelik kao opcija) uz veliki centralni križ za uporabu od velikih do najmanjih lonaca.
- Plamenici sa optimiranim sagorijevanjem.
- Senzor za plamen na svakom plameniku kako bi se izbjeglo istjecanje plina kada se greškom ugasi plamen.
- Zaštićeni pilot plamen.
- Specijalni dizajn kontrolnih regulatora štiti od ulaska vode.
- IPX5 zaštita od vode.
- Kontrolni prekidači osiguravaju jednoličnu, kontinuiranu rotaciju od minimalne do maksimalne razine snage.
- Prikladni za instalaciju na radnu plohu.

Konstrukcija

- Jedinica dubine 930 mm za veću površinu radne plohe.
- Svi vanjski paneli od nehrđajućeg čelika s površinskom obradom Scotch Brite.
- Radna ploha od nehrđajućeg čelika AISI 304, debljine 2 mm.
- Model ima pravokutne bočne rubove kako bi se uravnotežili susjedni uređaji i izbjegle zamke nečistoća u prorezima.

Održivost

- [NOT TRANSLATED]

Opcijska dodatna oprema

- Pribor za brtvljenje spojeva PNC 206086 ❑
- Odvod plinova - promjer 120 mm PNC 206126 ❑
- Adapter za dimnjak - promjer 120 do130 mm PNC 206127 ❑
- Nosač za "mosni" sustav - 800 mm PNC 206137 ❑

ODOBRENJE:

• Nosač za "mosni" sustav - 1000 mm	PNC 206138	❑
• Nosač za "mosni" sustav - 1200 mm	PNC 206139	❑
• Nosač za "mosni" sustav - 1400 mm	PNC 206140	❑
• Nosač za "mosni" sustav - 1600 mm	PNC 206141	❑
• Nosač za "mosni" sustav - 400 mm	PNC 206154	❑
• Pokrovna ploča za 1 plamenik - glatka - odgovara samo prednjim plamenicima	PNC 206171	❑
• Pokrovna ploča za 1 plamenik - rebrasta - odgovara samo prednjim plamenicima	PNC 206172	❑
• Slavina za vodu s okretnom rukom (produžetak slavine za vodu nije uključen)	PNC 206289	❑
• Produžetak za ugradnju slavine za vodu	PNC 206290	❑
• Rešetka od nehrđajućeg čelika za dva plamenika	PNC 206298	❑
• Nastavak za dimnjak 400 mm	PNC 206303	❑
• Stražnji rukohvat 800 mm - Marine	PNC 206308	❑
• Stražnji rukohvat 1200 mm - Marine	PNC 206309	❑
• Dimnjak za elemente širine 1/2 modula, promjer 120 mm	PNC 206310	❑
• Nosač za wok posudu za otvorene plamenike (700/900).	PNC 206363	❑
• Set dizni za gradski plin (G150) za liniju 900 plin, gornji model	PNC 206384	❑
• - NOT TRANSLATED -	PNC 206457	❑
• Bočni rukohvat desni/ lijevi	PNC 216044	❑
• Prednji rukohvat - 400mm	PNC 216046	❑
• Prednji rukohvat - 800mm	PNC 216047	❑
• Prednji rukohvat - 1200mm	PNC 216049	❑
• Prednji rukohvat - 1600mm	PNC 216050	❑
• Široki rukohvat / polica za odlaganje - 400 mm	PNC 216185	❑
• Široki rukohvat / polica za odlaganje - 800 mm	PNC 216186	❑
• Par bočnih pokrovnih panela za stolne uređaje	PNC 216278	❑
• Univerzalna posuda za prženje s ručkom od nehrđajućeg čelika, promjer 280 mm), pogodna za indukcijska kuhala i sve ostale izvore topline	PNC 653598	❑
• Regulator pritiska za plinske uređaje	PNC 927225	❑

Tvrtka zadržava pravo promjene bez prethodne najave.
Sve informacije bile su točne u vrijeme tiskanja.

Modularna horizontalna linija 900XP 2-plamenika, gornji model, 10 kW

Prednja/e

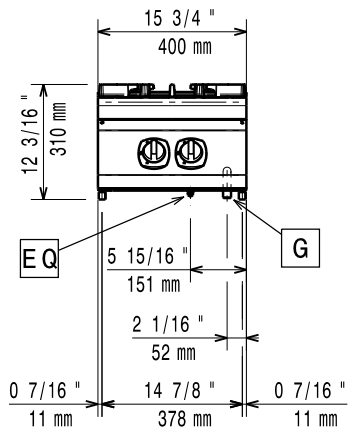

Bočna/o

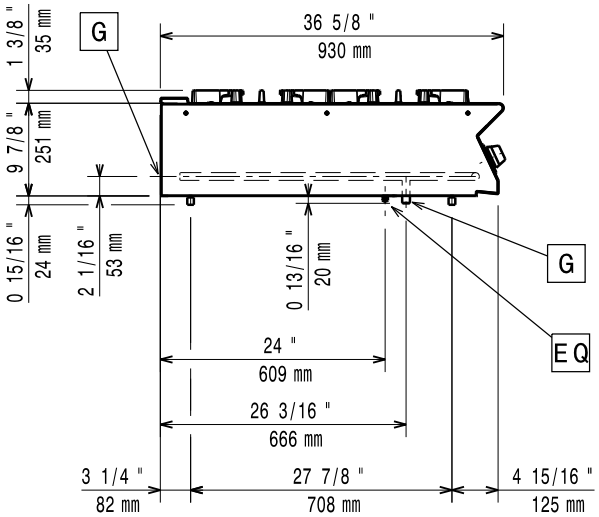

G = Priključak plina

Gornja/e

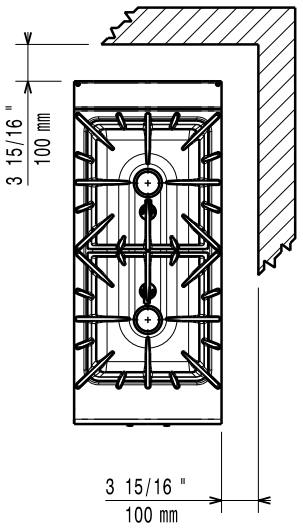

Plin

Snaga plina:	
391001 (E9GCGD2C0M)	20 kW
Standardna priprema za plin:	Prirodni plin G20 (20mbar)
Opcija vrste plina:	LPG, prirodni plin
Ulaz plina:	1/2"
Prirodni plin- pritisak:	7" w.c. (17.4 mbar)
LPG Pritisak plina:	11" w.c. (27.7 mbar)

Ključne informacije:

Snaga prednjih plamenika:	ISO 9001; ISO 14001 - kW
Snaga stražnjih plamenika:	10 - 0 kW
Dimenzija stražnjih plamenika - mm:	Ø 100
Dimenzija prednjih plamenika - mm:	Ø 100
Neto težina:	43 kg
Transportna težina:	43 kg
Transportna visina:	530 mm
Transportna širina:	480 mm
Transportna dubina:	1020 mm
Transportni volumen:	0.26 m³

Ukoliko se uređaj instalira iznad ili pored osjetljivog na temperaturu namještaja ili slično, sigurnosni prorez od 150mm treba biti poštivan ili instalirana termička zaštita.

Grupa certifikata:	N9CG
[NOT TRANSLATED]	EcoFlame model available to save up to 20% on gas >>> 391640

Tvrtka zadržava pravo promjene bez prethodne najave.
Sve informacije bile su točne u vrijeme tiskanja.